BROSZURA I-I 0128-01/07/92

REDUKTORY BEZPOŚREDNIEGO DZIAŁANIA serii B/240

1. Opis

Reduktory serii B/240 są urządzeniem bezpośredniego działania sterowane sprężyną o gnieździe zwykłym oraz zawieradle zrównoważonym. Posiadają połączenie gwintowe 1 1/2", na życzenie mogą być dostarczane z połączeniami kołnierzowymi DN40 PN16. Są produkowane w wersji standard lub wysokiego ciśnienia (AP) w modelach:

B/241 i B/241-AP bez zaworów bezpieczeństwa

B/242 i B/242-AP z zaworem nadmiarowym wydmuchowym

B/248 i B/248-AP z zaworem szybko zamykającym dla wzrostu oraz spadku ciśnienia

B/249 i B/249-AP podobnie jak B/248 z tym, że dodatkowo wyposażony w nadmiarowy zawór wydmuchowy.

2. Zalecenia instalacyjne

a) zamontować urządzenie w przestrzeni zabezpieczonej w przestrzeni zabezpieczonej przed bezpośrednim wpływem czynników atmosferycznych

b) dotyczy wersji B/241, B/242, B248, B249 upewnić się że charakterystyki umieszczone na tabliczce znamionowej są zgodne z wymogami eksploatacji

c) upewnić się, że reduktor został zamontowany zgodnie z kierunkiem wskazanym przez strzałkę umieszczoną na korpusie reduktora

3. Zalecenia wprowadzenia do pracy

a) otworzyć częściowo zawór umieszczony po stronie wylotowej reduktora

b) dotyczy B/248 i B/249 wykręcić kapturek (C) nakręcić na sworzeń, pociągnąć kapturek na zewnątrz aż do załączenia zaworu odcinającego

c) otworzyć bardzo powoli zawór umieszczony po stronie wlotowej

d) odczekać aż ciśnienie po stronie wylotowej ustabilizuje się

e) uzupełnić, bardzo powoli otwarcie zaworu po stronie wylotowej

4. Powody nieregularnego działania

4.1 Po stronie wylotowej nie dochodzi gaz.

a) brak gazu po stronie wlotowej

b) nieuzbrojony zespół odcinający

4.2 Po stronie wylotowej spada ciśnienie gazu.

a) niewystarczające zasilanie po stronie wlotowej

b) wymagania przepustowości wyższe od tych, które reduktor może zapewnić

c) zanieczyszczony filtr umieszczony przed reduktorem

d) uszkodzona sprężyna

4.3 Ciśnienie po stronie wylotowej wzrasta lub wchodzą do pracy systemy zabezpieczające.

a) podkładka pod gniazdem (27) lub gniazdo (25) zużyte

b) warstwa brudu na podkładce doszczelniającej, co uniemożliwia regularne działanie zawieradła

c) membrana (13) uszkodzona lub zniszczona

5. Kontrola okresowa

Zaleca się wykonywanie okresowych przeglądów sprawności działania reduktora

5.1 Sprawdzenie reduktora.

Powoli zamknąć zawór odcinający umieszczony po stronie wylotowej reduktora skontrolować ciśnienie w odcinku pomiędzy reduktorem a zaworem. Zanotuje się pewien wzrost ciśnienia, spowodowany nadciśnieniem przy zamknięciu, następnie ciśnienie ustabilizuje się. Jeśli natomiast będzie następował dalszy wzrost wartości ciśnienia po stronie wylotowej jest znakiem, że zawieradło nie dokonuje perfekcyjnego zamknięcia.

W takim przypadku należy przystąpić do obsługi głównej.

5.2 Kontrola zaworu wydmuchowego.

Zamkną zawór odcinający umieszczony po stronie wylotowej reduktora, wykorzystać pobór ciśnienia umieszczony pomiędzy reduktorem a zaworem, przy wykorzystaniu pompki podnieść wartość ciśnienia aż do zadziałania zaworu wydmuchowego

5.3 Kontrola zespołu odcinającego

Patrz broszura 0092

6. Obsługa

6.1 Uwagi

Dla właściwego przeprowadzenia prac niezbędne jest korzystanie z usług personelu przeszkolonego lub pytać w naszym biurze technicznym lub u osób koncesjonowanych. Przed przystąpieniem do obsługi należy upewnić się czy wewnątrz korpusu nie znajduje się gaz pod ciśnieniem, dlatego należy odciąć dopływ gazu, zamykając zawory po stronie wlotowej i wylotowej wypuścić gaz pod ciśnieniem otwierając właściwy kurek spustowy. Zaleca się wykorzystywanie kluczy serwisowych oraz dokonanie wymiany wszystkich części gumowych, wykorzystywać zestaw oryginalnych części wymiennych. Przypomina się, że czynności obsługi nie wymagają demontowania urządzenia z ciągu technologicznego.

6.2 Obsługa główna

a) poluzować śruby (46), obejmę (45), zdjąć korpus
b) wykręcić z korpusu (21) tuleję (19) z całym zespołem przeciwwyważeniowym
c) wyjąć centrownik (26) pierścienie sprężyn (16), zdemontować elementy, wyczyścić benzyną, części zużyte należy wymienić
d) sprawdzić sprawność zespołu podkładki głównej (27)
e) wykręcić przy wykorzystaniu klucza gniazdo (25), skontrolować O-RING (24) jeśli gniazdo jest zużyte lub porysowane trzeba je wymienić
f) zdemontować kapturek (1), nakrętkę (2)
g) zdemontować śruby (15) oraz zdjąć przykrycie (9)
h) zdjąć zespół membrany z korpusu serwomotoru
i) skontrolować membranę (13), w razie konieczności wymienić, dla urządzeń posiadających zawór wydmuchowy należy wykręcić nakrętkę rejestrującą (4) następnie zdjąć sprężynę (6)
j) sprawdzić stan uszczelek (17) i (22)

6.3 Montaż

Montować poszczególne części w kierunku przeciwnym do czynności opisanych w paragrafie 6.2. Upewnić się czy wszystkie części poruszają się swobodnie bez tarć.

a) pokryć smarem „MOLYKOTE 55M" wszystkie uszczelki
b) pokryć zespół membrany smarem (13)
c) dokręcić wszystkie śruby dla zagwarantowania pełnej szczelności
d) skontrolować wodą z mydłem czy nie ma uchodzeń

7. Ustawienie

Zamontować po stronie wylotowej manometr dla mierzenia wartości ciśnienia regulowanego, obracać nakrętkę (2) w kierunku ruchu wskazówek zegara dla wzrostu wartości ciśnienia lub w kierunku przeciwnym dla zmniejszenia wartości.

Obsługa zespołu odcinającego OS/66 dla wersji B/248 i B/149 Standard i AP

a)spowodować zamknięcie zaworu szybko zamykającego i odłączyć przewód impulsowy(A)
b)rozluźnić kołki (G) i odłączyć sterownik od reduktora
c)wykręcić i wyciągnąć korek (60) z korpusu i skontrolować trzpień (65). Jeśli są oznaki zużycia wykręcić podkładkę główną i wymienić trzpień (65) i o-ring (62)
d)dokładnie oczyścić części i ponownie zweryfikować i wymienić zużyte
e)nasmarować elementy ruchome i zamontować poszczególne elementy w kolejności odwrotnej po zakończeniu czynności sprawdzić prawidłowość działania zaworu szybko zamykającego.

Uwaga.Dla realizacji czynności serwisowych korzystać z biuletynu 0092

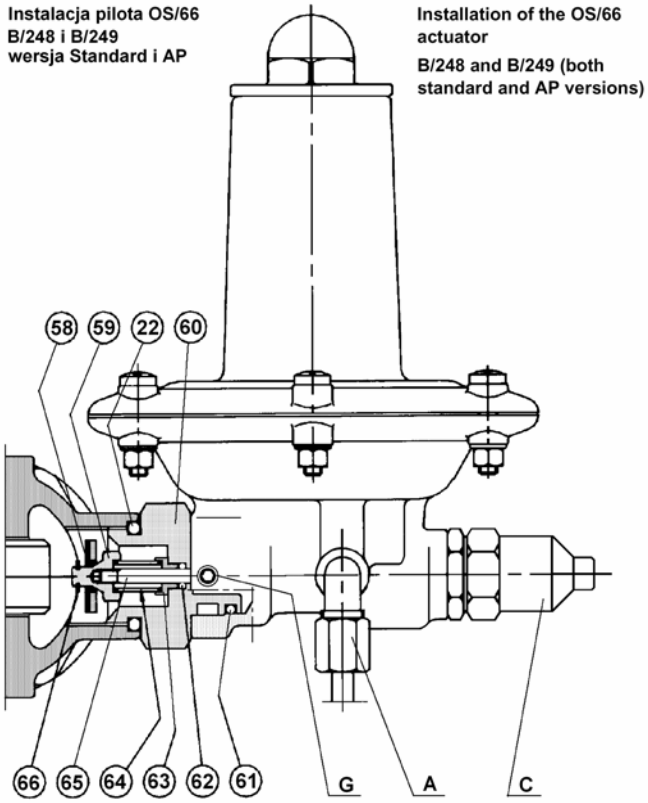

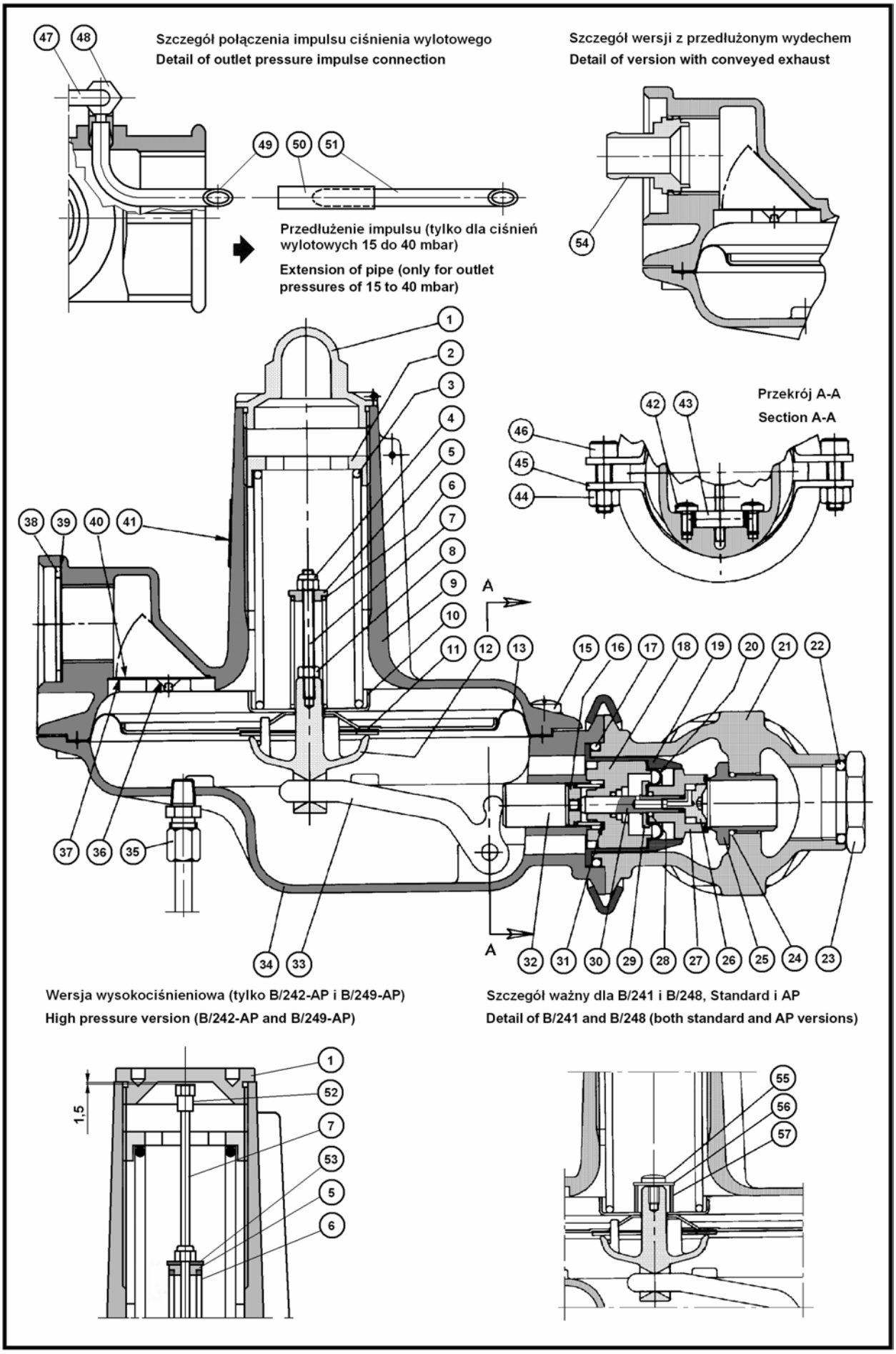
Szczegół połączenia impulsu ciśnienia wylotowego
Detail of outlet pressure impulse connection
Przedłużenie impulsu (tylko dla ciśnień wylotowych 15 do 40 mbar)
Extension of pipe (only for outlet pressures of 15 to 40 mbar)
Szczegół wersji z przedłużonym wydechem
Detail of version with conveyed exhaust
Przekrój A-A
Section A-A
Wersja wysokociśnieniowa (tylko B/242-AP i B/249-AP)
High pressure version (B/242-AP and B/249-AP)
Szczegół ważny dla B/241 i B/248, Standard i AP
Detail of B/241 and B/248 (both standard and AP versions)
1,5

NUMER	OKREŚLENIE
1	KAPTUREK
2	NAKRĘTKA USTAWIAJĄCA
3	SPRĘŻYNA
4	NAKRĘTKA
5	SPRĘŻYNA BLOKUJĄCA
6	SPRĘŻYNA
7	SWORZEŃ
8	NAKRĘTKA
9	PRZYKRYCIE
10	PODKŁADKA
11	PODKŁADKA
12	SWORZEŃ
13*	ZESPÓŁ MEMBRANY
14	.....
15	ŚRUBA
16	SPRĘŻYNA BLOKUJĄCA
17*	O-RING
18*	ZESPÓŁ PRZERYWACZY
19	UCHWYT
20*	MEMBRANA TALERZOWA
21	KORPUS
22*	O-RING
23	ZAŚLEPKA
24*	O-RING
25	GNIAZDO
26	CENTROWNIK
27*	PODKŁADKA GŁÓWNA
28*	O-RING
29	PODKŁADKA
30	TRZPIEŃ
31	SPRĘŻYNA
32	DYSTENCJAŁ
33	DŹWIGNIA
34	KORPUS
35	POŁĄCZENIE
36	PODKŁADKA ELASTYCZNA
37	PRZEKŁADKA
38	SEEGER
39	SIATKA
40	KORPUS
41	TABLICZKA ZNAMIONOWA
42	ŚRUBA
43	SWORZEŃ
44	NAKRĘTKA
45	UCHWYT
46	ŚRUBA
47	PRZEWÓD
48	POŁĄCZENIE
49	IMPULS WEWNĘTRZNY
50	PRZEWÓD
51	PRZEDŁUŻENIE IMPULSU WEW.
52	NAKRĘTKA
53	PODKŁADKA
54	TŁUMIK
55	ŚRUBA
56	PODKŁADKA
57	DYSTENCJAŁ
58*	ZESPÓŁ PODKŁADKI GŁÓWNEJ
59	PODKŁADKA GŁÓWNA
60	ZAŚLEPKA
61*	O-RING
62*	O-RING
63	SPRĘŻYNA BLOKUJĄCA
64	SPRĘŻYNA
65	TRZPIEŃ
66	SEEGER

Części oznaczone gwiazdką (*) są dostarczane w zestawie części wymiennych. Zalecamy posiadanie takiego zestawu jako zabezpieczenia (części oznaczone * należy wymienić maksymalnie co 5 lat).

EMERPOL

Emerpol Sp. z o.o.
ul.Perkuna 85
04-124 Warszawa
tel.: +48 22 545 29 76
fax: +48 22 545 29 82
e-mail: emerpol@emerpol.pl